Explanation of Markings >

I | S | C	Manufacturers identification / Identifizierungskennung des Herstellers / Identificación de fabricantes / Fabrikant / Identification du fabricant / Identificativo produttori
EN795B	European Standard: PPE against falls from height / Normativa europea: PPE para la prevención de caídas a gran altura /Europäische Norm: PPE-Richtlinie zum Schutz vor Stürzen aus großen Höhen / Norma Europeia: EPI contra quedas de trabalhos em altura / Norme européenne : équipement de protection individuelle contre les chutes de hauteur / Standard europeo: dispositivi di Protezione Individuale (DPI) per la prevenzione delle cadute dall'alto
	Read instruction manual / Lesen Sie Anweisungshandbuch / Lea manual de instrucción / Lees instructie handbook / Lire le guide / Leggere il manuale di istruzioni

TPxxx	Product code / Produktcode / Código de producto / De productcode / Code de produit / Codice prodotto
XXXX YYXX	Serial Number / Seriennummer / El Número de serie / Het Serienummer / numéro de série / numero di matricola YYXX – Batch marking YY=year; XX=Manufacturing batch. This may be suffixed with a serial number / YYXX – Losnummer: YY = Jahr, XX = Produktionslos. Möglicherweise mit vorangestellter Seriennummer / YYXX: número de lote; YY = año, XX = lote de fabricación. En ocasiones se agrega el sufijo correspondiente al número de serie / Marcação do lote YY=ano; XX=Lote de produção. Tal pode ser seguido por um número de série. / YYXX – Numéro de lot YY =Année, XX = lot de fabrication. Ce numéro peut être suivi d'un suffixe constitué d'un numéro de série / YYXX – Numero lotto YY = Anno, XX = Lotto di fabbricazione. Il suffisso potrebbe essere un numero di serie

Specification >

Model	Size of legs	Pulleys	Anchor Points
TP140A	Standard	0	1
TP140B	Standard	0	2
TP140C	Standard	0	1 (i)
TP140D	Standard	0	2 (i)
TP141A	Standard	1	1
TP141B	Standard	1	2
TP141C	Standard	1	1 (i)
TP141D	Standard	1	2 (i)
TP142A	Standard	2	1
TP142B	Standard	2	2

Model	Size of Legs	Pulleys	Anchor Points
TP142C	Standard	2	1 (i)
TP142D	Standard	2	2 (i)
TP143A	Standard	2	1
TP143B	Standard	2	2
TP143C	Standard	2	1 (i)
TP143D	Standard	2	2 (i)
TP144A	Short	2	1
TP144B	Short	2	2
TP144C	Short	2	1 (i)
TP144D	Short	2	2 (i)

(i)	Indicating anchor point / Indicador de punto de anclaje/ Markierung für Ankerpunkt / Geeft ankerpunt aan / Indication du point d'ancrage/ Indicazione dei punti di ancoraggio

Warning >

Activities using this type of equipment are inherently dangerous. These pictures illustrate only some of the possible correct and incorrect methods of use. It is impossible to cover every eventuality relating to the use of this equipment. Seek professional training from a fully qualified and competent instructor prior to engaging in any activity. You are responsible for your own actions. This equipment should not be used by persons with a medical condition(s) that may affect the safety of the user.

Tätigkeiten, die diese Art Ausrüstungen benutzen, sind von Natur aus gefährlich. Diese Bilder illustrieren nur einige von den möglichen richtigen und falschen Methoden des Gebrauchs. Es ist unmöglich, jede Möglichkeit sich zu bedecken, die auf den Gebrauch von diesen Ausrüstungen bezieht. Suchen Sie Fachmannausbildung von einem völlig qualifizierten und fähigen Lehrer sich beschäftigend vor mit irgendeiner Tätigkeit. Sie sind verantwortlich für Ihre eigenen Handlungen. Diese Ausrüstung darf nicht von Personen verwendet werden, deren Gesundheitszustand die Sicherheit des Benutzers beeinträchtigen könnte.

Las actividades que utilizan este tipo del equipo son intrínsecamente peligrosas. Estos retratos ilustran sólo parte de los métodos posibles, correctos e inexactos del uso. Es imposible cubrir cada eventualidad que relaciona al uso de este equipo. Busque la formación profesional de un instructor completamente calificado y competente antes de entrar en cualquier actividad. Usted es responsable de sus propias acciones. Este equipo no es apto para personas que padezcan de alguna condición médica que pudiera poner en peligro la
seguridad del usuario.

Activiteit die dit soort uitrusting gebruiken, zijn inherent gevaarlijk. Deze afbeeldingen illustreren enkel sommige van de mogelijke correcte en verkeerde methoden van gebruik. Het is onmogelijk om iedere eventualiteit te bedekken die betrekking op het gebruik van deze uitrusting heeft. Zoek vakman training van een helemaal zich gekwalificeerde en competente instructeur die vroeger is om bezig met enig activiteit te zijn. U bent verantwoordelijk voor uw eigen acties. Deze uitrusting mag niet worden gebruikt door personen met een medische aandoening die van invloed is op de veiligheid van de gebruiker.

Les activités impliquant l'utilisation de ce type de matériel sont dangereuses par nature. Ces images n'illustrent que certaines des méthodes d'utilisation correctes et incorrectes possibles. Il est impossible de traiter toutes les éventualités relatives à l'utilisation de ce matériel. Cherchez à suivre une formation professionnelle auprès d'un instructeur totalement qualifié et compétent avant d'entreprendre une quelconque activité. Vous êtes responsable de vos actes. Ce matériel ne doit pas être utilisé par des personnes présentant un ou plusieurs états pathologiques susceptibles de porter atteinte à la sécurité de l'utilisateur.

Le attività che prevedono l'uso di questa attrezzatura sono intrinsecamente pericolose. Queste figure mostrano solo alcuni dei possibili metodi di utilizzo corretti ed errati. Non è possibile descrivere tutte le situazioni correlate all'uso di questa attrezzatura. Prima di iniziare qualsiasi attività, è opportuno intraprendere un corso di formazione professionale tenuto da un istruttore competente e qualificato. Ciascuno è responsabile delle proprie azioni. Questa attrezzatura non deve essere utilizzata da persone le cui condizioni fisiche possono compromettere la sicurezza.

Tripod (Appendix A)

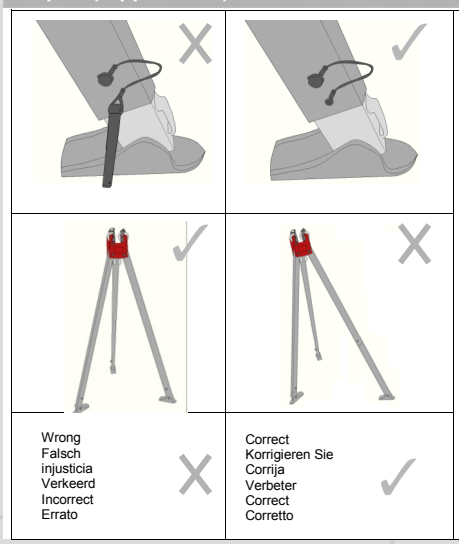

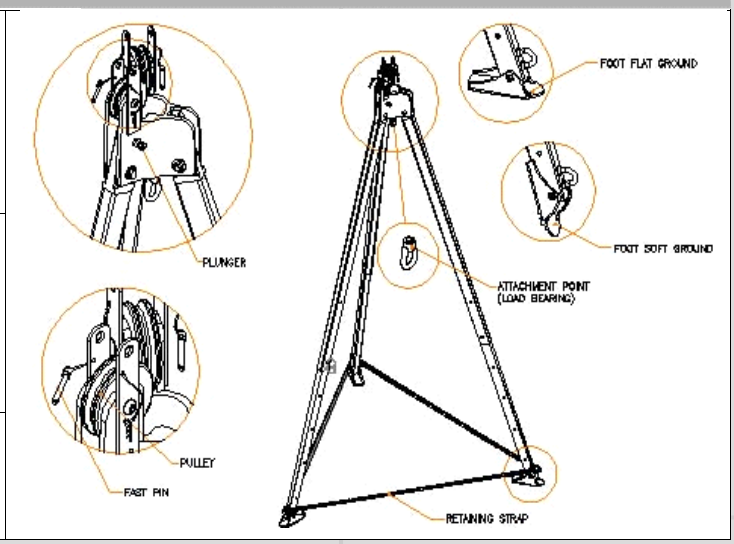

DECLARATION OF CONFORMITY

The undersigned representing the manufacturer declares that the product (s) detailed in this user manual in conformity with one or more of the following Directives or International Standards.

And is subject to the procedures set out in Article 11 point B of Directive 89/686/EEC under the supervision of the notified body:

SGS United Kingdom Ltd., Unit 202b, Worle Parkway, Weston-super-Mare, Somerset. BS22 6WA

BS EN Standard EN795: 1997— Protection against falls from height — Anchor devices.

Chairman: Danny J. Moodamy **Date:** 1st July 2007

International Safety Components Ltd
Unit 1, Plot 2,
Llandygai Industrial Est,
Bangor, Gwynedd.
United Kingdom LL57 4YH

International Safety Components Ltd
Unit 1, Plot 2,
Llandygai Industrial Est,
Bangor,
Gwynedd,
United Kingdom
LL57 4YH

T - +44 (0) 1248 363 110
F - +44 (0) 1248 372 348
E - sales@iscwales.com
W - www.iscwales.com

Product Details >

Model & Type / Entwerfen Sie & Typ / Modele & el Tipo / Modelleer & het Type / Modèle et type/ Modello e Tipo
Serial Number / Seriennummer / Número de serie / Het Serienummer / Numèro de sèrie / Numero di serie
Purchase Date / Kaufen Sie Datum / Compre la Fecha / Koop de Datum / Date d'achat / Data di acquisto
Date first used / Datieren Sie zuerst benutzt / Feche primero utilizado / Dateer eerst gebruikt / Date de las première utilisation / Data primo utilizzo
Purchased from / Gekauft von / Comprado de / Gekochte van / Achetè auprès de / Acquistato a partire da

Product Record >

THIS DOCUMENTATION SHOULD BE ISSUED WITH AND KEPT FOR EACH ITEM OR SYSTEM .
DIESE UNTERLAGEN SOLLTEN MIT HERAUSGEGEBEN WERDEN UND FÜR JEDES EINZELTEIL ODER SYSTEM GEHALTEN WERDEN.
ESTA DOCUMENTACIÓN SE DEBE PUBLICAR CON Y GUARDAR PARA CADA ARTÍCULO O SISTEMA.
DEZE DOCUMENTATIE ZOU MET MOETEN UITGEBRACHT WORDEN EN ZOU VOOR ELK ONDERDEEL OF SYSTEEM - MOETEN BUGEHOUDEN WORDEN.
CETTE DOCUMENTATION DOIT ÊTRE DÉLIVRÉE AVEC CHAQUE ÉLÉMENT OU SYSTÈME ET CONSERVÉE AVEC CELUI-CI
QUESTA DOCUMENTAZIONE DEVE ESSERE EMESSA E CONSERVATA PER OGNI COMPONENTE O SISTEMA

PERIODIC THOROUGH EXAMINATION AND REPAIR RECORD

Date / Datum / Fecha / De datum / Date / Data	Inspection details / Detailinformationen zu Prüfungen / Detalles de inspección / Inspectiedetails / Détails de l'inspection / Dettagli ispezione	**Name and signature /** Nennen Sie und Unterschrift / Denomine y la firma / Noem en handtekening / Nom et signature / Nome e firma	**Next examination /** Nächste Untersuchung / Próximo examen / Het volgende onderzoek Examen suivant / Prossimo esame

User Instructions for Tripods

Please read these instructions thoroughly before using this equipment

User Instructions for products to be used as PPE providing protection against falls from height - Please read these instructions thoroughly before using the equipment.

Guía de utilización de producto EPI para la protección de los trabajadores contra caídas - Lea completamente esta guía antes de utilizar el equipo.
Bedienungsanleitung für Produktals persönliche Schutzausrüstung gegen Stürze - Lesen Sie sich die Verwendungshinweise bitte vor dem Einsatz des Produkts gründlich durch.
Gebruiksaanwijzing voor product die worden gebruikt als persoonlijke beschermingsmiddelen tegen vallen - Lees deze aanwijzingen aandachtig voordat u de uitrusting gebruikt.
Instructions utilisateur relatives aux produit devant servir d'équipement protecteur de sécurité (EPS) assurant une protection contre les chutes de grande hauteur.Veuillez lire attentivement les présentes instructions avant d'utiliser ce matériel.
Istruzioni per i prodotto da utilizzare come Dispositivi di Protezione Individuale (DPI) per la prevenzione delle cadute dall'alto. Leggere attentamente queste istruzioni prima di utilizzare l'attrezzatura.

General
ISC equipment and components meet or exceed recognised European, American or other International standards. A multi-language user instruction manual should accompany this product. Please read and understand these instructions before use. Activities involving the use of this equipment are inherently dangerous – this equipment should only be used by a competent person or a person specifically trained in its use who is under the direct supervision of a competent person. It is the user's responsibility to ensure understanding of the correct safe use of this equipment, to use it only for the purposes for which it is designed, and to practise all proper safety procedures. It is mandatory that a Risk Assessment be carried out prior to any use and a rescue plan be in place to deal with any emergencies that may arise during the work. The manufacturer or distributor will not be held responsible for the eventual damages, injuries or death resulting from an improper use of this equipment. Always ensure that all components within a safety system are compatible and allow the system to function safely. If there is any doubt about the compatibility of the products you have chosen please consult the manufacturer. Do not exceed loads either specified by the manufacturer or loads derived from the specified MBS using a recognised factor of safety. Do not under any circumstances modify the product as alterations may render it ineffective.

Use Requirements
The tripod should only be used by persons trained and competent in the safe use of such equipment. Due care should be taken to assess the suitability of the tripod and associated fixings for the intended application. The tripod should only be used where it can be placed directly over the access hole. This product has been tested to EN795 class B: 1997 Protection from falls from height– Anchor devices using recommended ropes Ø9—11mm. To erect, lay the tripod on the ground and depending on the height required, extend the three legs by removing each of the fast pins and pulling out the inner legs to the required length. Then lock each leg in place by fully inserting the fast pins. Check that the fast pins are properly located in each leg. Stand the tripod up and open each leg ensuring that the plunger pins in the tripod head click into position locking each of the legs into place. Then move the tripod into position over the access hole. Where provided the web strap should be threaded through the eyes in the tripod feet then tensioned by hand to give extra stability and strength. Finally attach work or rescue equipment to the ropes threaded over the wheels on the tripod head using a suitable connector (see below for use as fall arrest equipment) The webbing strap and trailing lanyards/ lifelines can be a potential trip hazard and may also be damaged if stepped upon / tripped over. The user should ensure that the working area below the tripod is free from all sharp edges which may damage lanyards/ lifelines. To dismantle, remove any work equipment and in turn, pull out each of the plunger pins and fold the legs in. Then lay the tripod down on the ground and in turn pull out each of the fast pins then push the inner legs all the way in then re-fit the fast pin. If the tripod is used as part of a fall arrest system then it must be used with a full body harness and a lanyard with an energy absorber element to EN355. Any fall arrest equipment should be attached to the tripod at the load bearing anchor point on the tripod head shown in the (Appendix A (see front)), using a suitable connector. When used for fall arrest purposes the user should verify the free space required beneath the user before each occasion of use, so that, in the case of a fall, there will be no collision with the ground or other obstacles in the path of the fall.

Inspection & Maintenance
Immediately before, during and after each use make visual inspections of the product and ensure it is in a serviceable condition and is operating correctly. In addition to these visual inspection a thorough examination should be carried out by a competent person at least every six months. The locking plunger pins should return in one action with no sticking and the pulley wheels should have a smooth action. The entire tripod including webbing should be checked for damage and the legs checked for straightness. Extreme temperatures and the effects of chemicals, rust, cuts and abrasions could affect the performance of the equipment. The product should be immediately withdrawn from use and not used again until confirmed in writing by a competent person that it is safe to do so, should any doubt arise about its condition for safe use or, if it has been used to arrest a fall. If required repair or replacement of parts should only be carried out by the manufacturer or its recognised repair agent. All thorough examinations should be recorded on the equipment recorded in the front of this sheet. With normal use this product should have a lifespan of 10 years. The record card must be completed and kept up-to-date at all times.

Cleaning
The product may be cleaned regularly (or after every use) with a mild detergent. Afterwards the product should be allowed to dry naturally. Alternatively, an air gun can be used to clear debris from the tripod prior to washing. Moving parts may be oiled regularly with a light lubricant such as WD40 or dry P.T.F.E. lubricant.

Storage & Transportation
The product should be stored in a clean, dry environment free from corrosive or chemical substances. Care should be taken to protect the product against damage during transportation.

General
Los equipos y las piezas de ISC para la prevención de caídas a gran altura reúnen e incluso superan en ocasiones los requisitos europeos y estadounidenses, así como otras normas internacionales. Adjunto a este producto se incluye un manual de instrucciones para el usuario en varios idiomas. Es importante leer y comprender las instrucciones antes de utilizar el producto. Las actividades que requieren el uso de este equipo suelen implicar un alto riesgo. Por tanto, solo debe ser utilizado por personas con la preparación correspondiente o por individuos que hayan recibido la formación pertinente (siempre bajo la supervisión de una persona con la debida capacitación). Es responsabilidad del usuario entender el correcto uso del producto, utilizarlo únicamente para el fin para el que ha sido diseñado y llevar a cabo todos los procedimientos de seguridad necesarios. Es obligatorio realizar una evaluación de los riesgos antes de utilizar el equipo y contar con un plan de medidas de urgencia para trabajos realizados a gran altura. El fabricante o proveedor no se hacen responsables de los posibles daños, lesiones o muertes ocasionados por un uso inadecuado del equipo. Es importante asegurarse siempre de que todas las piezas sean compatibles con los sistemas de seguridad con los que se utilizan y que no impidan el correcto funcionamiento de estos. Si hubiera alguna duda sobre la compatibilidad de productos que debiera decidir, por favor consulte al fabricante No sobrepase el peso indicado por el fabricante o el especificado por MBS. En ningún caso modifique este producto, podría perder su efectividad.

Requisitos de utilización
El uso del trípode queda restringido a personas con la formación y competencia adecuadas para emplearlo con plena garantía de seguridad. Se debe tener la diligencia necesaria para evaluar la idoneidad del trípode y los accesorios relacionados con su aplicación específica. El trípode solo debe emplearse en superficies que permitan su colocación directa sobre el orificio de acceso. Este producto ha sido comprobado con cuerdas de 9 a 11 mm de diámetro, de acuerdo con la norma EN795: 1997 Protección ante caídas a gran altura – Dispositivos de anclaje clase B. Para erguirlo, coloque el trípode en el suelo y, dependiendo de la altura requerida, extienda las tres patas extrayendo cada uno de los pasadores fijos y estirando las patas interiores hasta la longitud requerida. A continuación, bloquee la posición de cada pata mediante la inserción de los pasadores fijos. Compruebe que los pasadores fijos se encuentran correctamente colocados en todas las patas. Levante el trípode y abra cada una de las patas asegurándose de que los pasadores de émbolo en el cabezal del trípode encajan y bloquean las patas en la posición requerida. A continuación, coloque el trípode en posición sobre el orificio de acceso. Si dispone de correas de sujeción, introdúzcalas por los orificios situados en los puntos de apoyo del trípode y ténselas de forma manual para conseguir estabilidad y resistencia adicionales. Por último, sujete el equipo de trabajo o de rescate a las cuerdas ensartadas en las poleas del cabezal del trípode con un conector adecuado para ello (lea más abajo acerca de su uso como equipo anticaída). Las correas de sujeción y las cuerdas de salvamento o arrastre pueden convertirse en un riesgo para el desplazamiento y pueden además resultar dañadas si se pisan o se tropieza con ellas. El usuario deberá comprobar que el área de trabajo situada bajo el trípode se encuentra libre de bordes afilados que puedan dañar las cuerdas de salvamento o arrastre. Para desmontar el trípode, retire cualquier equipo de trabajo, extraiga uno a uno los pasadores de émbolo y pliegue las patas. A continuación, extiéndalo en el suelo y extraiga cada uno de los pasadores fijos; recoja las patas del trípode por completo y vuelva a ajustar los pasadores fijos. Si el trípode va a formar parte de un sistema anticaída, deberá emplearse con un arnés de cuerpo entero y una cuerda con elementos que absorban la energía, de acuerdo con lo establecido en la norma EN355. Cualquier equipo anticaída deberá sujetarse al punto de anclaje de carga del cabezal del trípode, tal y como se muestra en el apéndice A (ver parte frontal), mediante el uso de un conector adecuado para ello. Cuando se utilice con fines anticaída, se deberá verificar siempre que existe el espacio libre necesario debajo del usuario antes de cada uso para que, en caso de caída, no exista posibilidad de colisión contra el suelo u otros obstáculos en el trayecto de la caída.

Mantenimiento e inspección.
Es importante realizar comprobaciones visuales del producto inmediatamente antes, durante y después de su uso para garantizar que se encuentra en perfecto estado y funciona correctamente. Además de estos exámenes rutinarios, se recomienda que el equipo sea revisado semestralmente por personal debidamente cualificado. Los pasadores de émbolo para bloqueo deberán poder moverse con un solo movimiento y sin adherirse, mientras que las poleas deben rodar de forma suave y continua. Deben revisarse todas las partes del trípode, incluidas las cintas, para comprobar que este no ha sufrido daños y que las patas están rectas. Las altas temperaturas, los productos químicos, el óxido, los cortes y las abrasiones pueden afectar negativamente a las características de los equipos. En caso de existir dudas de su seguridad o si se ha utilizado para detener una caída, el equipo debe dejar de utilizarse con efecto inmediato, hasta que una persona debidamente cualificada confirme por escrito que su uso no implica riesgo alguno. Únicamente el fabricante o representante autorizado para efectuar reparaciones podrán reparar el equipo o efectuar las oportunas sustituciones de piezas. Estos exámenes exhaustivos deberán anotarse en el registro del equipo, en la parte frontal de esta hoja. La vida útil de este producto, con un uso normal, debe ser de 10 años. La tarjeta de registro debe completarse y mantenerse siempre actualizada.

Limpieza
Este producto puede limpiarse regularmente (incluso tras cada uso en entornos marinos) con un detergente suave. A continuación, debe dejar que se seque al aire libre. Otra posibilidad es utilizar una pistola de aire comprimido para limpiar cualquier resto que haya quedado en el mecanismo de bloqueo. El resto de las piezas deben mantenerse limpias, ya que no pueden desmontarse para su limpieza.

Transporte y almacenamiento
El producto debe almacenarse en un lugar limpio, seco y libre de productos corrosivos o de sustancias químicas. Tenga cuidado de no dañar el producto durante el transporte.

Allgemeine Hinweise
ISC-Ausrüstungsteile und Komponenten zum Schutz vor Stürzen aus großen Höhen entsprechen oder übertreffen geltende europäische, amerikanische oder andere internationale Normen. Eine mehrsprachige Gebrauchsanleitung ist diesem Produkt stets beizulegen. Bitte lesen Sie diese Anleitung ausführlich durch, bevor Sie das Produkt verwenden. Die Aktivitäten, bei denen diese Ausrüstung zum Einsatz kommt, sind von Natur aus gefährlich – diese Ausrüstung sollte daher nur von einer kompetenten oder einer speziell für den Umgang mit ihr ausgebildeten Person verwendet werden, die unter direkter Aufsicht einer kompetenten Person steht. Der Benutzer übernimmt die Verantwortung dafür, dass er über die korrekte Verwendung dieser Ausrüstung aufgeklärt ist, die Ausrüstung nur gemäß ihrem Bestimmungszweck verwendet und alle erforderlichen Sicherheitsverfahren übt. Eine Risikobewertung ist unbedingt vor jeglicher Verwendung durchzuführen und ein Rettungsplan für Höhenarbeiten vorzulegen. Der Hersteller oder der Händler kann nicht für im Nachhinein eintretende Schäden, Verletzungen oder Todesfälle aufgrund von unsachgemäßer Verwendung haftbar gemacht werden. Stellen Sie stets die Kompatibilität aller Komponenten eines Sicherheitssystems zueinander sicher, und ermöglichen Sie eine sichere Funktionsweise des Systems. Sollten irgendwelche Unsicherheiten bezüglich der Kompatibilität der ausgewählten Produkte bestehen, dann wenden Sie sich zur Klärung bitte an den Hersteller. Die vom Hersteller festgelegten Belastungsgrenzen oder die vorgegebene minimale Bruchlast müssen unter Berücksichtigung eines anerkannten Sicherheitsfaktors unbedingt eingehalten werden. An dem Produkt dürfen unter keinen Umständen Änderungen vorgenommen werden, da dies zu einer Beeinträchtigung des Produkts führen kann.

Gebrauchshinweise
Der Dreibaum darf nur von Personen verwendet werden, die für den sicheren Einsatz derartiger Geräte ausgebildet sind. Die Eignung des Dreibaums und des Zubehörs für den vorgesehenen Anwendungszweck ist mit der gebotenen Sorgfalt zu überprüfen. Der Dreibaum darf nur eingesetzt werden, wenn er direkt über der Schachtöffnung aufgestellt werden kann. Dieses Produkt ist gemäß EN795 Klasse B: 1997 als Anschlageinrichtung für die Personensicherheit mit Seilen der empfohlenen Stärke (Ø 9–11 mm) geprüft. Zum Aufstellen den Dreibaum auf den Boden legen und die drei Beine auf die gewünschte Höhe einstellen. Dazu jeweils den Arretierungspin entfernen und das Bein auf die gewünschte Länge ausziehen. Anschließend jedes Bein durch vollständiges Einführen des Pins arretieren. Ordnungsgemäßen Sitz der Arretierungspins in allen drei Beinen überprüfen. Dreibaum aufrichten und Beine ausklappen. Dabei auf das Einrasten der Raststifte im Dreibaumkopf achten, damit alle drei Beine sicher arretiert sind. Dreibaum anschließend über der Schachtöffnung aufstellen. Ggf. für zusätzliche Stabilität und Stärke das Gurtband durch die Öffnungen in den Ständerfüßen fädeln und von Hand straffen. Abschließend die Arbeits- oder Rettungsgeräte mit geeigneten Verbindungsteilen an der Dreibaum-Seilwinde anbringen (bei Einsatz als Absturzsicherung den entsprechenden Abschnitt unten lesen). Gurte und Schlingen/Rettungsseile stellen eine Stolpergefahr dar und können beschädigt werden, wenn Personen auf sie treten oder über sie fallen. Der Arbeitsbereich unter dem Dreibein darf keine scharfen Kanten enthalten, die Gurtschlingen oder Rettungsseile beschädigen könnten. Zum Abbauen alle Arbeitsgeräte abnehmen, die Arretierungsstifte der Reihe nach ziehen und die Beine einklappen. Dann den Dreibaum auf den Boden legen, die Arretierungspins an jedem der Beine herausziehen, die Beine ganz einschieben und die Arretierungspins wieder anbringen. Wenn der Dreibaum im Rahmen eines Sturzsicherungs- oder Falldämpfungssystems eingesetzt wird, müssen ein komplettes Sicherheitsgeschirr und eine Schlinge mit Falldämpfer gemäß EN355 verwendet werden. Die Absturzsicherung muss mit einem geeigneten Verbindungsteil am tragfähigen Ankerpunkt des Dreibaumkopfes befestigt werden, wie in (Anhang A (siehe Vorderseite)) abgebildet. Bei Einsatz als Absturzsicherung ist vor jeder einzelnen Verwendung der erforderliche Freiraum unter dem Benutzer zu überprüfen, damit es im Fall eines Sturzes nicht zu einer Kollision mit Hindernissen oder einer Bodenberührung kommt.

Pflege und Wartung
Um den einwandfreien Zustand und die korrekte Funktionsweise sicherzustellen, führen Sie jeweils unmittelbar vor, während und nach der Verwendung eine Sichtprüfung des Produkts durch. Zusätzlich zu dieser Sichtprüfung ist mindestens alle sechs Monate eine eingehende Materialprüfung von einer kompetenten Person durchzuführen. Die Einraststifte müssen in einer fließenden Bewegung einrasten, und die Winde muss reibungslos laufen. Der gesamte Dreibaum einschließlich der Gurte darf keine Mängel aufweisen; die Beine müssen völlig gerade sein. Extreme Temperaturen und Chemikalieneinwirkung sowie Rost, Risse und Abnutzungserscheinungen können zu einer Beeinträchtigung der Produktsicherheit führen. Dieses Produkt ist umgehend aus dem Verkehr zu ziehen und die weitere Verwendung so lange zu verhindern, bis eine kompetente Person schriftlich bestätigt hat, dass die sichere Verwendung gewährleistet ist, sowie bei Zweifeln am sicheren Zustand des Produkts, nachdem es einen Sturz abgefangen hat. Falls eine Reparatur oder der Austausch von Teilen notwendig ist, darf dieser nur vom Hersteller oder einer autorisierten Reparaturfachkraft durchgeführt werden. Um sicherzustellen, dass sie nicht als Sicherheitsausrüstung weiterverwendet wird, ist fehlerhafte Ausrüstung zu vernichten. Alle gründlichen Untersuchungen sollten im Gerätepass auf dem Deckblatt eingetragen werden. Bei normaler Verwendung sollte dieses Produkt nach zehn Jahren ersetzt werden. Der Gerätepass muss ausgefüllt und stets auf dem neuesten Stand gehalten werden.

Reinigung
Das Produkt kann regelmäßig (oder nach jeder Verwendung in maritimer Umgebung) mit einem milden Reinigungsmittel gereinigt werden. Danach sollte das Produkt ohne künstliche Beeinflussung trocknen. Alternativ kann der Verschlussmechanismus auch mit Druckluft von Schmutz befreit werden. Alle anderen Teile sollten vor Verschmutzungen geschützt werden, da sie nicht zur Reinigung demontiert werden können.

Lagerung und Transport
Das Produkt sollte trocken und sauber gelagert und nicht in der Nähe von korrosiven oder chemischen Substanzen aufbewahrt werden. Das Produkt sollte so transportiert werden, dass es vor Schäden sicher ist.

Algemeen
Uitrusting en onderdelen van ISC ter voorkoming van een val van grote hoogte voldoen aan of zijn beter dan de erkende Europese, Amerikaanse en internationale normen. Het product moet worden geleverd met een meertalige gebruikershandleiding. Lees deze instructies voor u het product gaat gebruiken en zorg dat u de instructies begrijpt. Activiteiten waarbij het gebruik van deze uitrusting noodzakelijk is, zijn gevaarlijk. Deze uitrusting mag dan ook uitsluitend worden gebruikt door een bekwaam persoon, iemand die speciaal is getraind in het gebruik of iemand die onder direct toezicht staat van een bekwaam persoon. De gebruiker dient te begrijpen hoe het product op een correcte en veilige wijze gebruikt kan worden, mag het product alleen gebruiken waarvoor het ontworpen is en dient alle benodigde veiligheidsprocedures in acht te nemen. Het is verplicht om voorafgaand aan het gebruik een risicoanalyse uit te voeren. Daarnaast moet bij werkzaamheden op hoogte een reddingsplan aanwezig zijn. De fabrikant of distributeur kan niet aansprakelijk worden gesteld voor eventuele schade, letsel of de dood, veroorzaakt door onjuist gebruik van deze uitrusting. Zorg er altijd voor dat de onderdelen in een veiligheidssysteem op elkaar zijn afgestemd en dat het systeem veilig kan functioneren. Bij twijfel over de geschiktheid of toepassing van de producten, die U hebt gekozen, neem dan contact op met de producent. Belast het product niet zwaarder dan de door de fabrikant aangegeven maximale belasting of dan de belasting die aan de hand van een erkende veiligheidsfactor van de opgegeven minimale treksterkte is afgeleid. Breng in geen enkel geval wijzigingen in dit product aan, aangezien aanpassingen tot gevolg kunnen hebben dat het product niet langer naar behoren functioneert.

Gebruiksvereisten
De driepoot mag uitsluitend worden gebruikt door personen die zijn getraind in het veilige gebruik van dergelijke uitrusting en die zich hierin hebben bekwaamd. Er moet zorgvuldig worden geëvalueerd of de driepoot en de bijbehorende bevestigingen geschikt zijn voor het beoogde gebruik. De driepoot mag uitsluitend worden gebruikt als deze recht boven het mangat kan worden geplaatst. Dit product is getest in overeenstemming met norm EN795 klasse B: 1997 voor valbeveiliging – verankeringsvoorzieningen waarbij aanbevolen touwen met een diameter van 9 - 11 mm worden gebruikt. Leg de driepoot voordat u deze opstelt op de grond en schuif afhankelijk van de vereiste hoogte de drie poten uit. Dit doet u door de borgpennen te verwijderen en de binnenpoten tot de vereiste lengte uit te trekken. Zet de poten vervolgens vast door de borgpennen terug te plaatsen. Controleer of de borgpennen juist in alle poten zitten. Zet de driepoot rechtop en klap de poten open. Zorg er hierbij voor dat de sluitpennen in de kop van de driepoot vastklikken zodat de poten niet meer kunnen bewegen. Plaats de driepoot vervolgens recht boven het mangat. De band (indien meegeleverd) moet door de ogen aan de voetstukken van de driepoot worden geleid en vervolgens met de hand worden aangespannen. Dit zorgt voor extra stabiliteit en draagkracht. Bevestig tot slot de werk- of reddingsapparatuur middels een geschikte connector aan de door de katrollen op de kop van de driepoot geleide touwen (zie hieronder voor meer informatie over gebruik als valbeschermingssysteem). De band en op de grond liggende stukken van de (reddings)lijnen vormen een struikelgevaar en kunnen beschadigd raken als mensen erop gaan staan of erover struikelen. De gebruiker dient ervoor te zorgen dat het werkgebied onder de driepoot vrij is van scherpe randen waardoor de (reddings)lijnen beschadigd kunnen raken. Verwijder voordat u de driepoot afbreekt eerst alle werkapparatuur. Trek daarna per poot de sluitpen los en klap de poten één voor één in. Leg de driepoot vervolgens op de grond. Verwijder per poot de borgpen en schuif de binnenpoten helemaal in. Plaats de borgpennen tot slot weer terug. Als de driepoot als onderdeel van een valbeschermingssysteem wordt gebruikt, moet deze worden gebruikt met een integraalgordel en een energie-absorberende lijn die aan EN355 voldoet. Het valbeschermingssysteem moet met een geschikte connector aan het lastdragende ankerpunt aan de kop van de driepoot worden bevestigd (zie bijlage A op voorzijde). Als de driepoot voor valbescherming wordt gebruikt, dient de gebruiker de vrije ruimte onder de driepoot voorafgaand aan elk gebruik te controleren om er zeker van te zijn dat de gebruiker in geval van een val de grond en andere obstakels in het pad van de val niet kan raken.

Controle en onderhoud
Voer direct voor, tijdens en na het gebruik een visuele inspectie uit om er zeker van te zijn dat het product bruikbaar is en correct functioneert. Naast deze visuele inspectie dient minimaal elke zes maanden een grondige inspectie te worden uitgevoerd door een bekwaam persoon. De sluitpennen moeten in één keer en zonder haperen vastklikken en de katrollen moeten soepel draaien. De gehele driepoot, inclusief de band, moet op beschadigingen worden gecontroleerd en ook moet worden gecontroleerd of de poten recht zijn. Extreme temperaturen en chemicaliën, roest, kerven en slijtage kunnen de prestaties van de uitrusting nadelig beïnvloeden. Als er twijfels bestaan over de staat voor veilig gebruik of wanneer het product is gebruikt om een val op te vangen, moet het product onmiddellijk buiten gebruik worden gesteld en mag het niet opnieuw worden gebruikt tot een bekwaam persoon schriftelijk heeft bevestigd dat het veilig gebruikt kan worden. Indien nodig mogen reparaties of het vervangen van onderdelen alleen worden uitgevoerd door de fabrikant of een door de fabrikant erkende repareateur. Alle grondige inspecties moeten worden geregistreerd op de voor dit doel verstrekte registratiekaart (op de voorzijde van dit blad). Bij normaal gebruik gaat dit product 10 jaar mee. De registratiekaart moet te allen tijde worden ingevuld en actueel zijn.

Reiniging
Het product mag regelmatig (of na elk gebruik in een maritieme omgeving) worden gereinigd met een mild schoonmaakmiddel. Naderhand moet het product op natuurlijke wijze drogen. Om vuil uit het vergrendelingsmechanisme te verwijderen, mag eventueel een blaaspistool worden gebruikt. Alle overige onderdelen moeten vrij van vuil worden gehouden, aangezien deze niet uit elkaar kunnen worden gehaald om te worden gereinigd.

Opslag en vervoer
Het product dient op een schone, droge plek, uit de buurt van bijtende middelen en chemicaliën te worden opgeslagen. Zorg ervoor dat het product niet beschadigd kan raken tijdens het transport.

Généralités
Le matériel et les composants ISC destinés à empêcher les chutes de grande hauteur atteignent ou dépassent les critères des normes européennes et américaines, ou d'autres normes internationales. Un guide de l'utilisateur multilingue doit accompagner ce produit. Nous vous invitons à lire et à bien comprendre les instructions qu'il contient avant l'utilisation. Les activités impliquant l'utilisation de ce matériel étant dangereuses par nature, ce matériel ne doit être utilisé que par une personne compétente, ou une personne spécialement formée à son utilisation et placée sous la surveillance directe d'une personne compétente. Il incombe à l'utilisateur de veiller à comprendre comment utiliser correctement ce matériel en toute sécurité, de n'utiliser celui-ci qu'aux fins pour lesquelles il est conçu et d'appliquer toutes les procédures de sécurité adéquates. Il est impératif d'effectuer une évaluation des risques avant une utilisation et de mettre en place un plan de sauvetage pour tout travail effectué en hauteur. Le fabricant ou le distributeur ne saurait être tenu responsable des dommages, blessures ou décès éventuels consécutifs à une utilisation incorrecte de ce matériel. Veillez toujours à ce que tous les éléments composant un système de sécurité soient compatibles et permettent à ce système de fonctionner en toute sécurité. En cas de doute sur la compatibilité des produits que vous avez choisis, veuillez vous adresser au fabricant. Ne dépassez pas les charges spécifiées par le fabricant, ni les charges que l'on calcule à partir de la résistance minimale à la rupture spécifiée (MBS) en appliquant un facteur de sécurité reconnu. Ne modifiez en aucun cas le produit, car celui-ci risquerait alors de ne plus fonctionner efficacement.

Besoins entourant l'utilisation
Le trépied doit être utilisé uniquement par du personnel formé et qualifié pour le manipuler en toute sécurité. Il faudra veiller à ce que le trépied et les fixations associées soient adaptés à l'usage prévu. Le trépied ne doit être utilisé qu'aux endroits où il peut être placé au-dessus du trou d'accès. Ce produit a été testé avec des cordes de 9 à 11 mm conformément à la norme EN795 1997 : Protection contre les chutes de hauteur - Dispositifs d'ancrage Classe B. Pour le montage, posez le trépied à terre et en fonction de la hauteur souhaitée, allongez les trois pieds en retirant chaque goupille de serrage et en tirant les pieds internes jusqu'à la longueur désirée. Bloquez ensuite les pieds en place en insérant complètement les goupilles de serrage. Assurez-vous que les goupilles de serrage sont bien positionnées sur chaque pied. Relevez le trépied et écartez les pieds. Assurez-vous que les pieds sont bien bloqués par les goupilles coulissantes de la tête du trépied (vous devez entendre un clic lorsqu'elles se verrouillent). Déplacez ensuite le trépied et installez-le au-dessus du trou d'accès. Si vous disposez d'une sangle de serrage, passez-la dans les chas des pieds du trépied avant de la tendre à la main pour une meilleure stabilité. Pour finir, attachez les équipements de travail ou de sauvetage aux cordes passées dans les réas de la tête du trépied au moyen d'un connecteur adéquat (voir ci-dessous pour l'utilisation comme système d'arrêt de chute). La sangle de serrage et les longes peuvent entraver les mouvements et risquent d'être endommagées si l'on trébuche ou marche dessus. L'utilisateur devra s'assurer que la surface de travail située sous le trépied ne présente pas d'arêtes vives qui pourraient endommager les longes. Pour le démontage, retirez tout équipement de travail avant d'enlever les goupilles coulissantes et de ramener les pieds vers le centre. Déposez ensuite le trépied au sol avant de retirer toutes les goupilles de serrage afin de rentrer complètement les pieds internes puis réinstallez les goupilles de serrage. Si le trépied est utilisé comme un système d'arrêt de chute, il devra être utilisé conjointement avec un harnais intégral et une longe dotée d'un élément absorbeur d'énergie conforme à la norme EN355. Tout équipement d'arrêt de chute devra être fixé au trépied au niveau du point d'ancrage supportant la charge qui est situé sur la tête du trépied, comme illustré dans l'Annexe A (voir au recto) et au moyen d'un connecteur adéquat. Dans le cas d'une utilisation comme système d'arrêt de chute, l'utilisateur devra vérifier qu'il dispose de l'espace nécessaire en-dessous avant chaque utilisation. Ainsi, en cas de chute, il ne se produira pas de collision avec le sol ou tout autre obstacle sur la trajectoire de chute.

Inspection et entretien
Juste avant, pendant et après l'utilisation, inspectez le produit de visu pour vous assurer qu'il est en bon état et qu'il fonctionne correctement. En plus de cette inspection visuelle, un examen approfondi du produit devra être effectué par une personne compétente au moins tous les six mois. Les goupilles coulissantes de verrouillage doivent pouvoir se retirer sans difficulté et les réas doivent fonctionner en toute fluidité. Il faudra veiller à inspecter l'ensemble du trépied, amarrage compris, pour s'assurer qu'il n'est pas endommagé et que les pieds sont bien droits. Les températures extrêmes et les effets des produits chimiques, la rouille, les coupures et l'abrasion sont susceptibles de nuire aux performances du matériel. Si l'on a des doutes sur le fait que son état permette une utilisation sûre ou s'il a servi à arrêter une chute, le produit doit être immédiatement retiré du service et ne devra être réutilisé que lorsqu'une personne compétente aura confirmé par écrit que son utilisation ne présente aucun danger. La réparation ou le remplacement nécessaire de pièces ne devra être effectué que par le fabricant ou son réparateur agréé. Ces examens approfondis doivent être répertoriés au recto de cette fiche. Dans des conditions d'utilisation normales, la durée de vie de ce produit est de 10 ans. La carte de suivi doit être remplie et tenue à jour.

Nettoyage
Le produit peut être nettoyé à intervalle régulier (ou après chaque utilisation en milieu marin) avec un détergent doux. On doit ensuite le laisser sécher de façon naturelle. Les autres composants de l'appareil ne sont pas démontables et doivent être preserves de la salissure.

Stockage et transport
Le produit doit être stocké dans un environnement propre et sec, exempt de substances corrosives ou chimiques. Il faudra veiller à le protéger contre tout endommagement au cours du transport.

Istruzioni generali
L'attrezzatura e i componenti ISC per la prevenzione delle cadute dall'alto soddisfano a pieno gli standard europei, americani o altri standard internazionali. Insieme al prodotto, viene fornito un manuale di istruzioni multilingue. Prima dell'uso, leggere attentamente le istruzioni. Le attività che prevedono l'uso di questa attrezzatura sono intrinsecamente pericolose. Per questo è opportuno utilizzare l'attrezzatura in presenza di una persona esperta o specificamente addestrata all'uso e sotto la diretta supervisione di una persona competente. È responsabilità dell'utente acquisire esattamente tutte le informazioni sull'uso corretto e sicuro di tale attrezzatura e utilizzarla solo per gli scopi per i quali è stata progettata, nonché attenersi a tutte le procedure di sicurezza. È obbligatorio effettuare una valutazione dei rischi prima dell'uso e redigere un piano di soccorso per ogni tipo di operazione da eseguire in altezza. Il produttore o il distributore non sono da considerare responsabili di eventuali danni, lesioni o morte causati dall'uso improprio di questa attrezzatura. Verificare sempre che i componenti del sistema di sicurezza siano compatibili e consentano un funzionamento sicuro. In caso di dubbi sulla compatibilità dei prodotti scelti, consultare il produttore. Non superare i carichi specificati dal produttore o quelli derivati dal carico di rottura minimo specificato utilizzando un fattore di sicurezza approvato. In nessun caso modificare il prodotto, in quanto eventuali alterazioni possono renderlo inefficace.

Requisiti di utilizzo
Questo treppiedi deve essere utilizzato esclusivamente da personale esperto e specificamente addestrato all'uso corretto. Prestare molta attenzione nel valutare l'idoneità all'uso previsto del treppiedi e dei fissaggi forniti con l'attrezzatura. Il treppiedi deve essere utilizzato solo se è possibile posizionarlo direttamente sul foro di accesso. Questo prodotto è stato testato in base alla normativa EN795 classe B: 1997 Protezione contro le cadute dall'alto – dispositivi di ancoraggio che utilizzano funi con diametro Ø9—11mm. Per montare il treppiedi, adagiarlo a terra e, a seconda dell'altezza richiesta, estendere le tre gambe dopo aver rimosso le spine a sgancio rapido ed estratto le gambe interne fino alla lunghezza desiderata. Quindi, bloccare in posizione ciascuna gamba inserendo completamente le spine a sgancio rapido. Controllare che le spine siano inserite correttamente in ciascuna gamba. Sollevare il treppiedi e aprire ciascuna gamba facendo attenzione a che le spine di arresto, poste sulla testa del treppiedi, scattino in posizione e blocchino le gambe. Quindi, collocare il treppiedi sul foro di accesso. Se presente, la fettuccia in cordura deve essere infilata attraverso gli occhielli posti ai tre piedi della struttura e poi tesa a mano, in modo da dare maggiore stabilità e forza. Infine, attaccare l'attrezzatura da lavoro o di salvataggio alle funi, che passano attraverso i fori collocati sopra le ruote sulla testa del treppiedi, utilizzando un connettore adatto (vedere di seguito per l'uso come attrezzatura anticaduta). La fettuccia in cordura e i cordini/sagole di traino possono rappresentare un rischio potenziale e si possono danneggiare in caso le si calpesti o ci si inciampi. L'operatore deve fare attenzione e tenere l'area sottostante il treppiede completamente sgombra da bordi taglienti che possono danneggiare i cordini o le sagole. Per smontare il treppiedi, togliere tutte le attrezzature da lavoro e, a turno, estrarre le spine di arresto e ripiegare le gambe. Quindi, adagiare a terra il treppiedi e, a turno, estrarre le spine a sgancio rapido e far rientrare tutte le gambe interne. Quindi inserire di nuovo le spine a sgancio rapido. Se il treppiedi viene utilizzato come parte di un sistema anticaduta, è necessario l'uso di un'imbracatura di sicurezza completa e un cordino con assorbitore di energia conformi alla norma EN355. Tutte le attrezzature anticaduta devono essere collegate al treppiedi, nel punto di ancoraggio di portata del carico sulla testa del treppiedi, come illustrato nell'Allegato A (vedere la parte anteriore), con un connettore adatto. Se il treppiedi viene utilizzato come supporto anticaduta, prima dell'uso l'operatore deve controllare che lo spazio sottostante sia libero e fare in modo che, in caso di caduta, non vi sarà collisione con il suolo né altri tipi di ostacoli lungo il percorso di caduta.

Controllo e manutenzione
Ispezionare visivamente l'attrezzatura immediatamente prima, durante e dopo l'utilizzo per verificarne le condizioni e il corretto funzionamento. Oltre all'ispezione visiva, una persona esperta deve esaminare attentamente l'attrezzatura ogni sei mesi. Le spine di arresto devono scattare in posizione senza alcuna resistenza e le ruote delle pulegge devono avere un movimento fluido. È necessario esaminare tutto il treppiedi e la fettuccia in cordura per rilevare eventuali danni, e le gambe per valutarne la rettilineità. Le temperature estreme e gli effetti di agenti chimici, ruggine, tagli e abrasioni possono limitare le prestazioni dell'attrezzatura. Se l'attrezzatura è stata utilizzata per bloccare una caduta o se si hanno dubbi sulla sua sicurezza, smettere immediatamente di utilizzarla finché non si riceve una conferma scritta da parte di personale esperto che può essere utilizzata in sicurezza. Eventuali riparazioni o interventi di manutenzione devono essere eseguiti dal produttore o da un agente autorizzato. Tutti gli esami eseguiti, devono essere registrati nella parte anteriore di questa scheda. Con un utilizzo normale, questo prodotto ha una durata media di 10 anni. La scheda di registrazione deve essere completata in ogni sua parte e mantenuta sempre aggiornata.

Pulizia
Il prodotto deve essere pulito regolarmente (oppure ogni volta che viene utilizzato in un ambiente marino) con un detergente non aggressivo. Quindi, lasciarlo asciugare naturalmente. In alternativa, è possibile utilizzare un tipo qualsiasi di pistola ad aria compressa per eliminare i detriti dal meccanismo del braccio. Gli altri componenti del dispositivo non possono essere smontati e devono essere riparati dalla sporcizia.

Stoccaggio e trasporto
Conservare l'attrezzatura in un ambiente pulito, asciutto e privo di sostanze chimiche corrosive. Prestare molta attenzione a non danneggiare l'attrezzatura durante il trasporto.

Notes / Nota / Hinweis / Opmerkingen / Remarques / Note

If unsure about the safe use of this product seek advice from a competent person or contact the manufacturer.
Si no está seguro de cómo utilizar este producto, póngase en contacto con el fabricante o siga los consejos de una persona cualificada. Sollten Sie sich über die Verwendung des Produkts nicht sicher sein, wenden Sie sich an eine kompetente Person oder kontaktieren Sie den Hersteller.
Als u niet zeker weet hoe u dit product veilig kunt gebruiken, dient u een bekwame persoon om advies te vragen of contact met de fabrikant op te nemen. Si vous n'êtes pas certain que l'utilisation de ce produit ne présente aucun danger, consultez une personne compétente ou adressez-vous au fabricant.
In caso di dubbi sull'effettiva sicurezza di questo prodotto, consultare personale esperto o contattare il produttore.

ISC is a responsible design, development and manufacturing organisation. We welcome feedback regarding these user instructions or indeed on our product range as a whole. For further details check out our website www.iscwales.com

© 2010 International Safety Components Ltd.